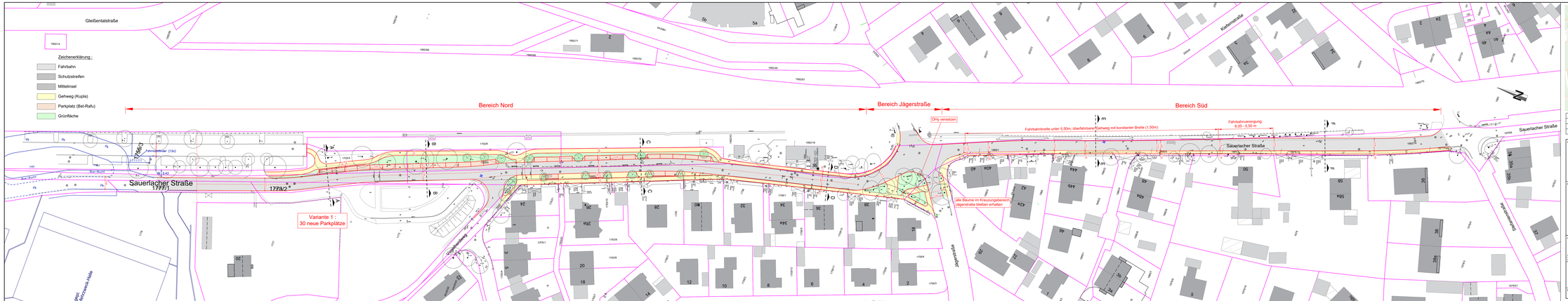

Index	Datum	Art der Änderung	Zeichen
b	27.08.2024	Fahrbahnbreite auf 6.00m reduziert; Nebenanlagen angepasst; Schnitte eingetragen	ame
a	26.04.2024	Planung Schulzentrum eingetragen; Nebenanlagen auf FS14, 177/3 und 177/3 entfernt	ame

Auftraggeber :

Planer :

Ingenieure und Planungsbüro
Wunderlich GbR
Am Sonnenpark 8a
85653 Aying
Tel.: +49 8071 8012-440
E-Mail: info@wunderlich-gbr.de

Projektbezeichnung :

Sauerlacher Straße

Projektnummer :	2401
Plannummer :	3.1
Planart :	Lageplan Ausbauquerschnitt
Planungsstufe :	Vorplanung
Maßstab :	1 : 500

aufgestellt :

Aying, den 08.04.2024

bearbeitet : ott | gezeichnet : ame

Koordinatensystem : UTM 32

Höhensystem : DHHN 2016 (NHN)

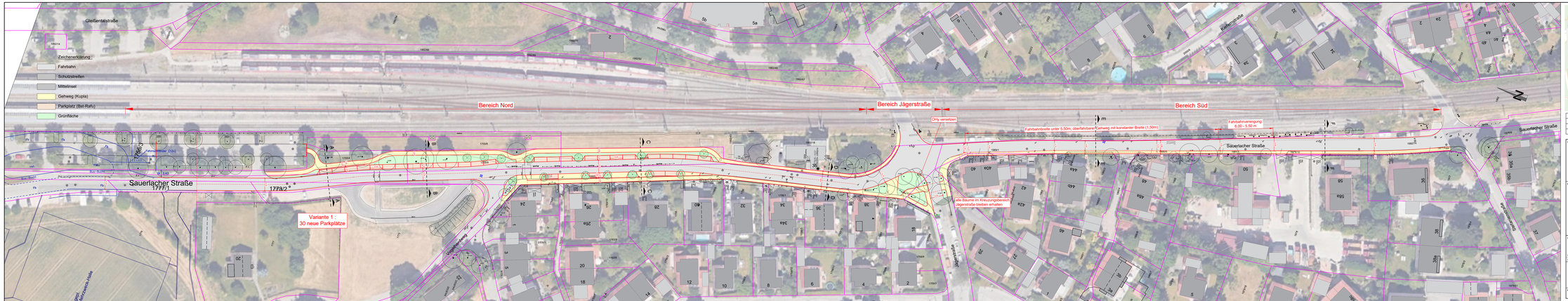

Index	Datum	Art der Änderung	Zeichen
a	02.07.2024	Fahrbahnbreite auf 6.0m reduziert	ame

Auftraggeber:

Planer:
Ingenieurbüro Dipl.-Ing. (FH) Wunderlich GbR
Am Sonnenpark 8a
83533 Edling
Tel.: +49 8071 9212-440
E-Mail: info@wunderlich-gbr.de

Projektbezeichnung:
Sauerlacher Straße

Projektnummer: 2401
Plannummer: 3.1.LB
Planart: Lageplan
Ausführungsstufe: Vorplanung
Maßstab: 1 : 500

aufgestellt:
Edling, den 18.06.2024
bearbeitet: ulb gezeichnet: ame

Koordinatensystem: UTM 32
Höhensystem: DHHN 2016 (NHN)

Variante Kreuzung ohne Bypass

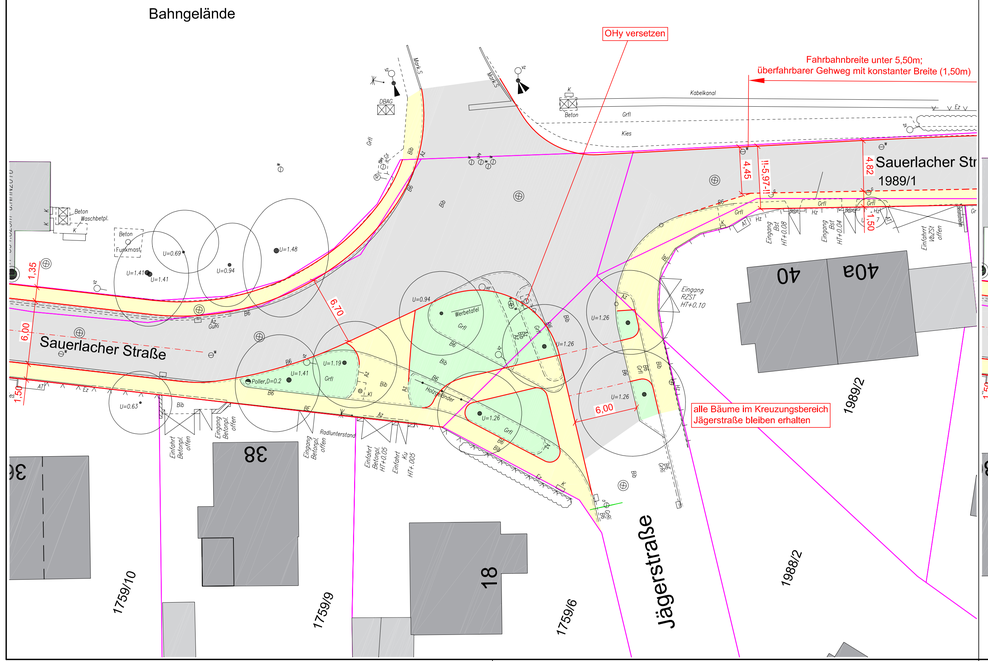

Variante Kreisverkehr

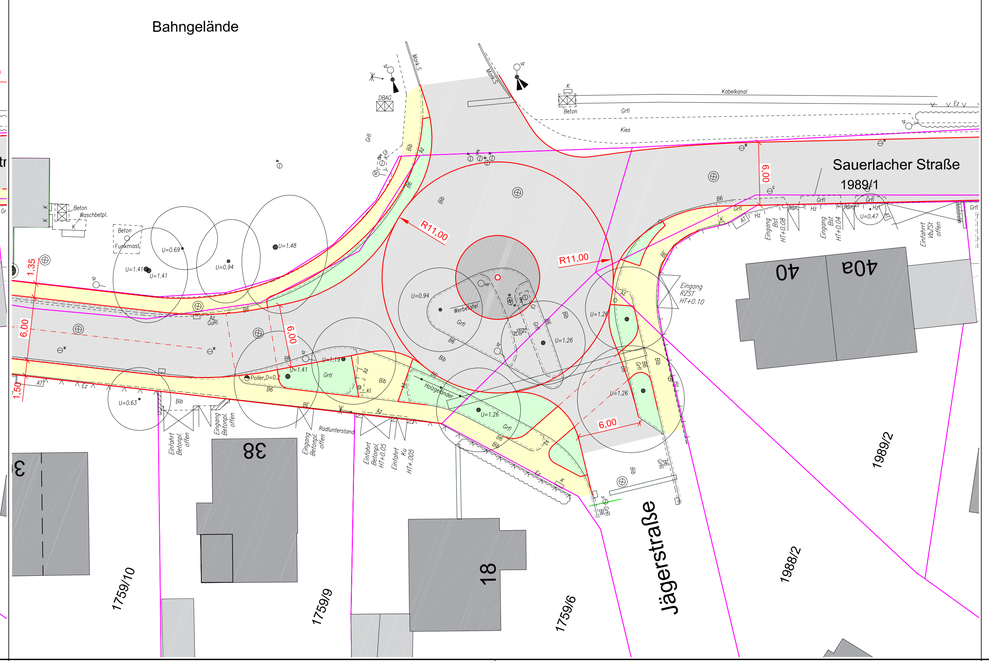

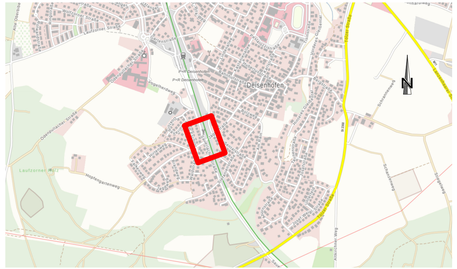

Index	Datum	Art der Änderung	Zeichen

Auftraggeber :

Planer :

Ingenieur- und Planungsbüro
Wunderlich GbR
Am Sonnenpoint 8a
63533 Edling
Tel : +49 8071 9212-440
E-Mail: info@wunderlich-gbr.de

Projektbezeichnung :

Sauerlacher Straße

Kreuzung Sauerlacher Straße / Jägerstraße
Variantenvergleich

Projektnummer : 2401

Plannummer : 3.4

Planart : Lageplan
Jägerstraße

Planungsphase : Vorplanung

Maßstab : 1 : 250

aufgestellt :

Edling, den 08.04.2024

bearbeitet : mfr | gezeichnet : ame

Koordinatensystem : UTM 32

Höhensystem : DHHN 2016 (NHN)

Schnitt A-A

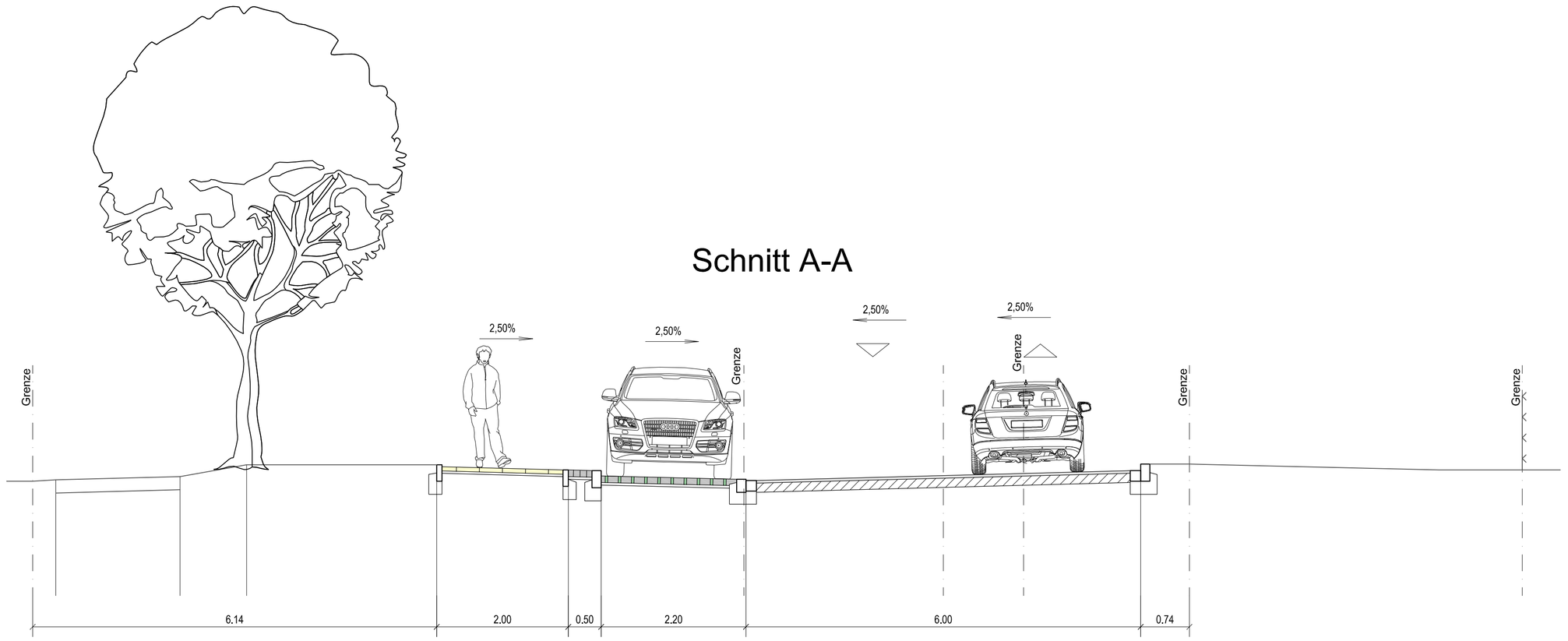

Schnitt B-B

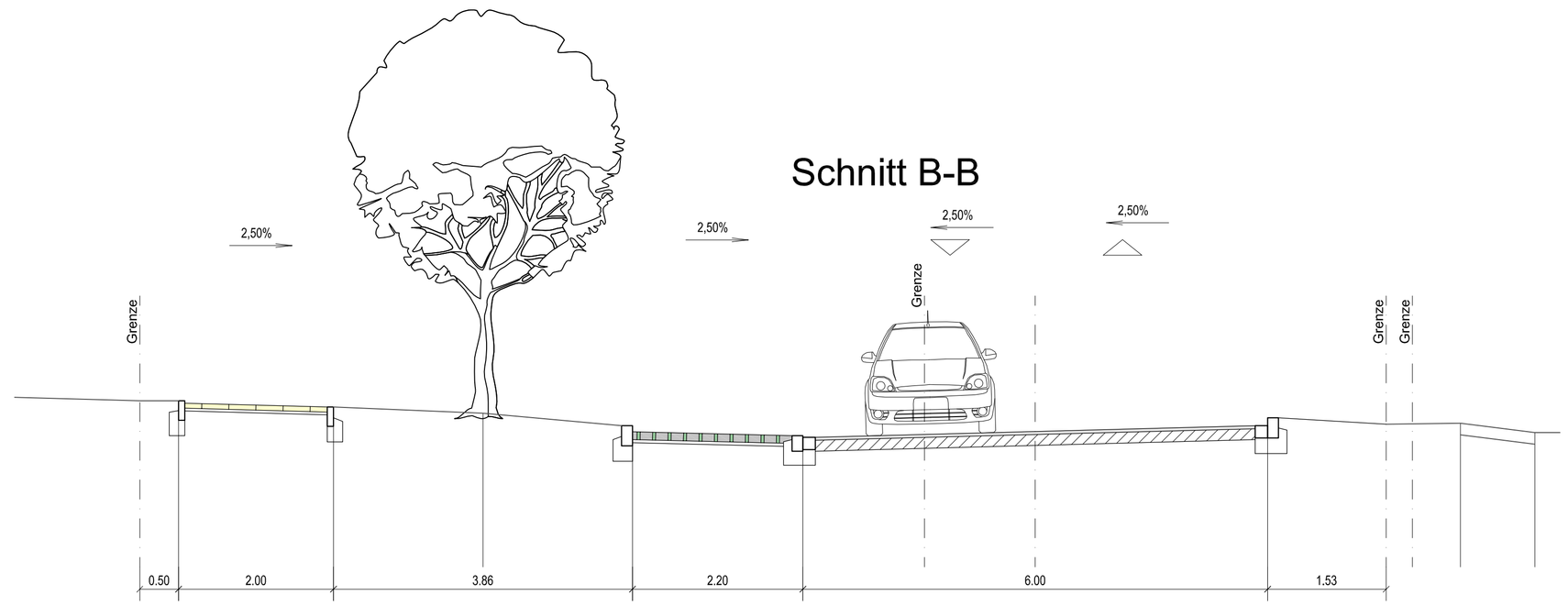

Schnitt C-C

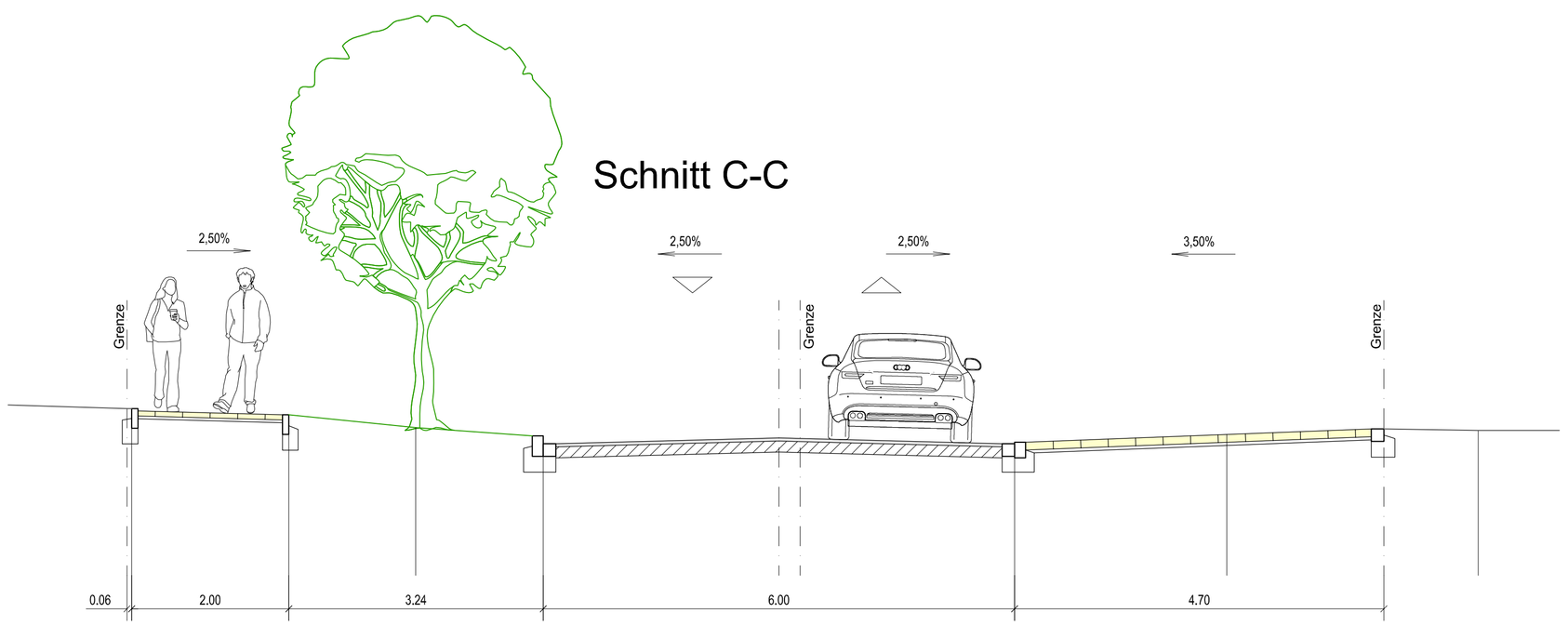

Schnitt D-D

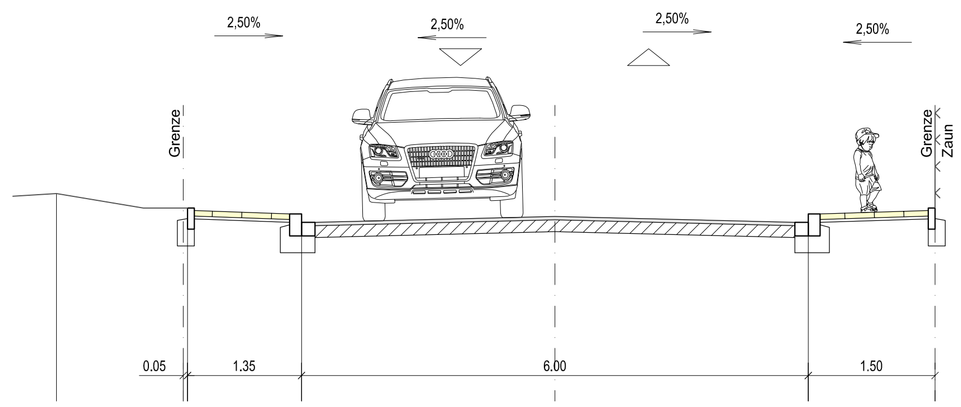

Schnitt E-E

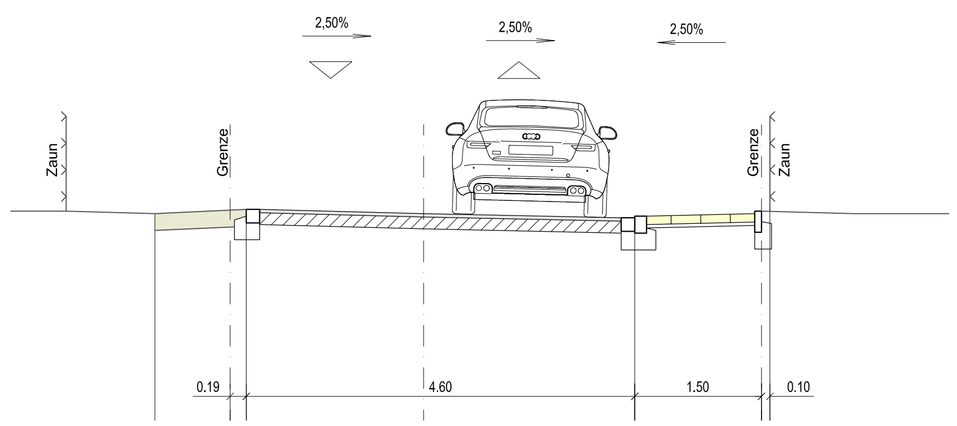

Schnitt F-F

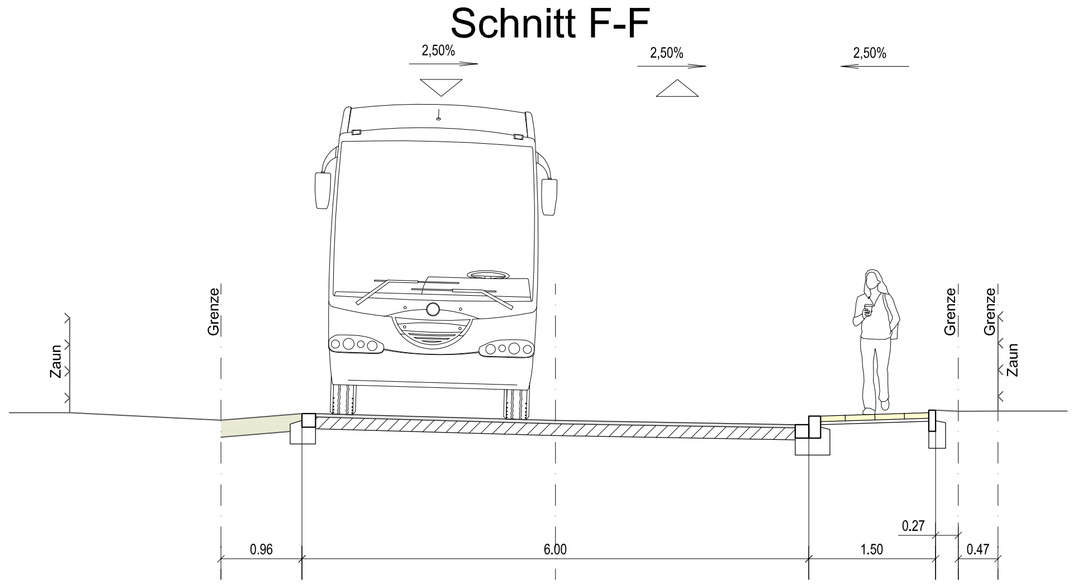

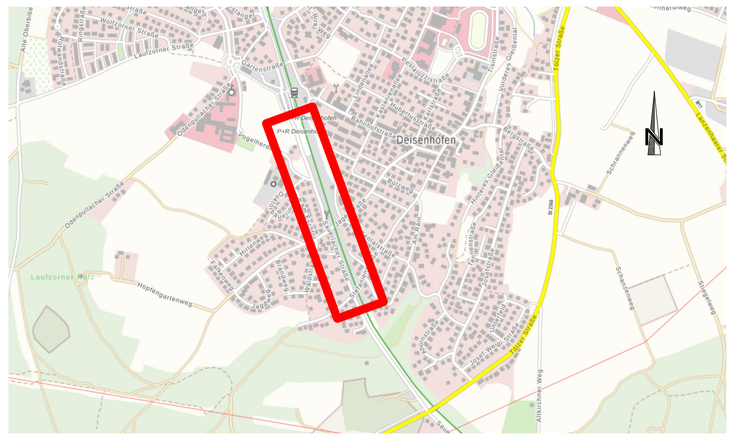
Dorfmerkingen
Am Sportplatz
Lauterach
Sauerlacher Straße
Dorfstraße
Am Anger
Am Weiher
Am Tal
Am Berg
Am Hang
Am Bach
Am Feld
Am Weg
Am Wald
Am Rain
Am Stein
Am Brunnen
Am Kreuz
Am Kreuzweg
Am Kreuzweg
Am Kreuzweg